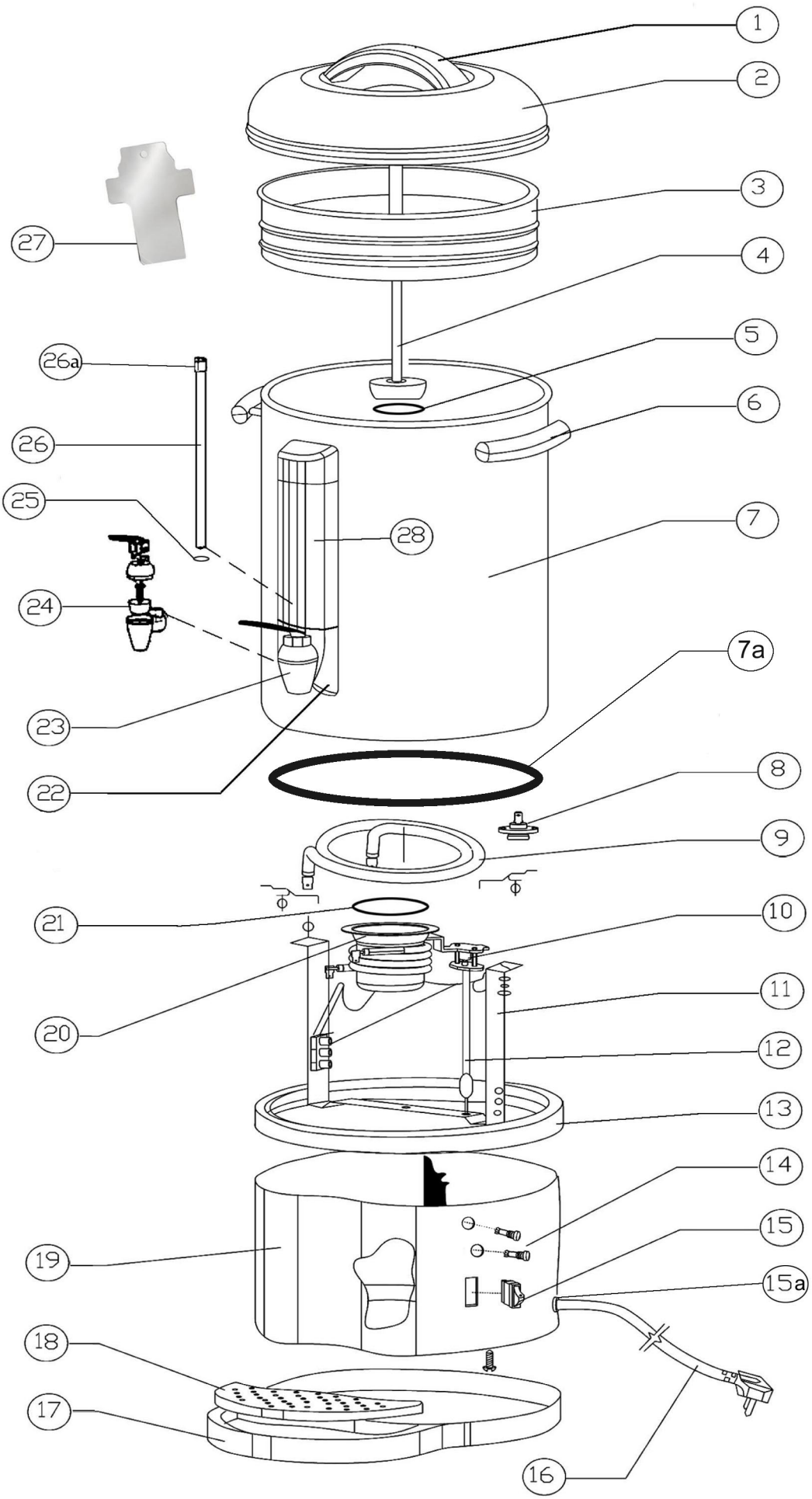

Bartscher	Bartscher PRO Plus 60T Artikel-Nr.: A190165	Explosionszeichnung 12.04.2016	Seite 1/2

Pos.	Artikelbeschreibung	Description of item	Artikel Nr./Item No.
1	Griff z. Deckel	Handle f. lid	A0ND001
2	Deckel m. Griff	Lid w. handle	A0ND002
3	Filter	Filter	A0ND003
4	Percolatorrohr m. Dichtung A040382	Coffee tube with sealing A040382	A040627
5	Dichtung, Silikon D29	Sealing, silicone D29	A040382
6	Griff f. Behälter	Handle f. container	A0ND006
7	Behälter	Container	A0ND008B
7a	Ring, Silikon, schwarz	Silicone ring, black	E0A1901457A
8	Thermostat	Thermostat	A0ND013
9	Heizkörper z. Warmhalten	Heating element f. keeping warm	A0ND012
10	Sicherheitsthermostat	Safety thermostat	A040625
11	Haltebügel	Holding bracket	A0ND019
12	Resetstift	Reset pin	A0ND038
13	Ring, Kunststoff	Ring, plastic	A0ND016
14	Kontrolllampe, grün	Green indicator light	A0ND022
	Kontrolllampe orange	Orange indicator light	n.m.lieferbar/n.m.available
15	Schalter, Ein - Aus	Switch, on - off	A0ND021
15a	Zugentlastung	Strain relief	01143605
16	Anschlusskabel	Power cord	A0ND023
17	Bodenplatte	Bottom base	A040635
18	Lochblech	Perforated tray	A0ND017
19	Gehäuse unten	Bottom housing	A0ND048
20	Brühheizkörper m. Dichtring	Heating element w. sealing ring	A0ND010
21	Dichtring	Sealing ring	A0ND011
22	Abdeckung	Cover	A0ND035
23	Ablasshahn komplett	Drain cock complete	A0ND029
24	Dichtung, Hütchendichtung	Seal, cone seal	A0ND032
25	Dichtung f. Anzeigerohr	Gasket f. water tube	A0ND036
26a	Schraube z. Füllstandanzeige	Screw f. fill level indicator	A040650
26	Füllstandanzeige	Fill level indicator	A039690
27	Schaber, Metall	Scraper, metal	E0A19014858
28	Abdeckung z. Füllstandanzeige	Cover f. fill level indicator	A039692
o.Abb/n.pic	Bürste z. Reinigung	Cleaning brush	E0A19014857